ԿՏՐՎԱԾՔ 1 - 1

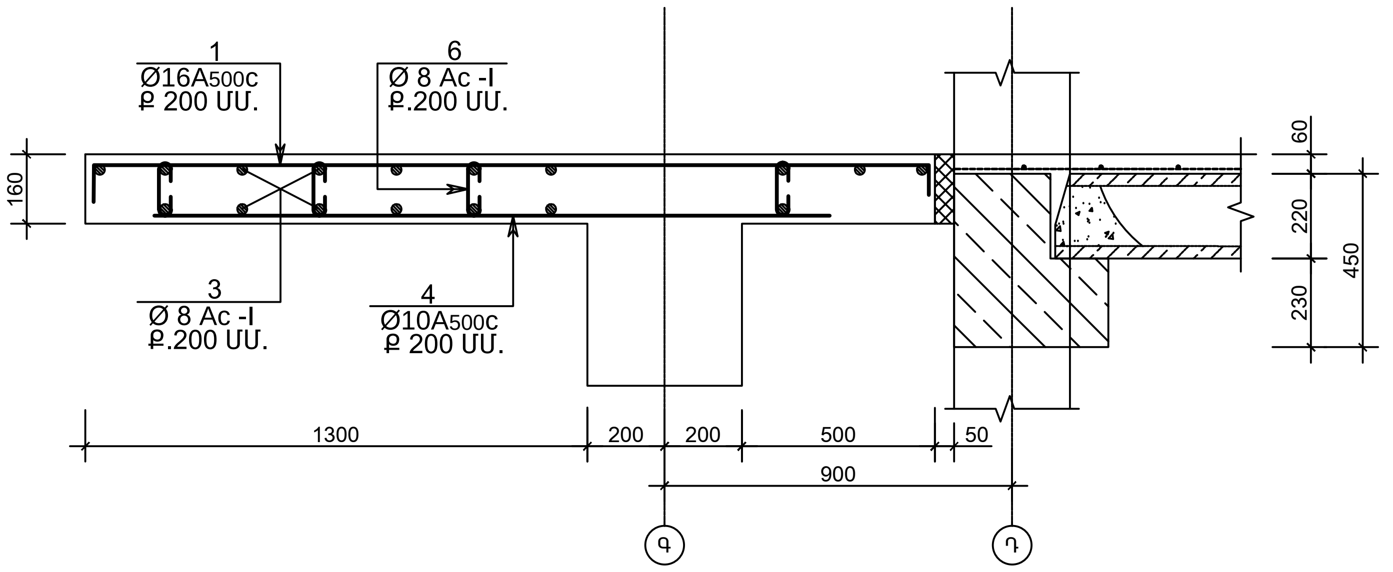

ԿՏՐՎԱԾՔ 2 - 2

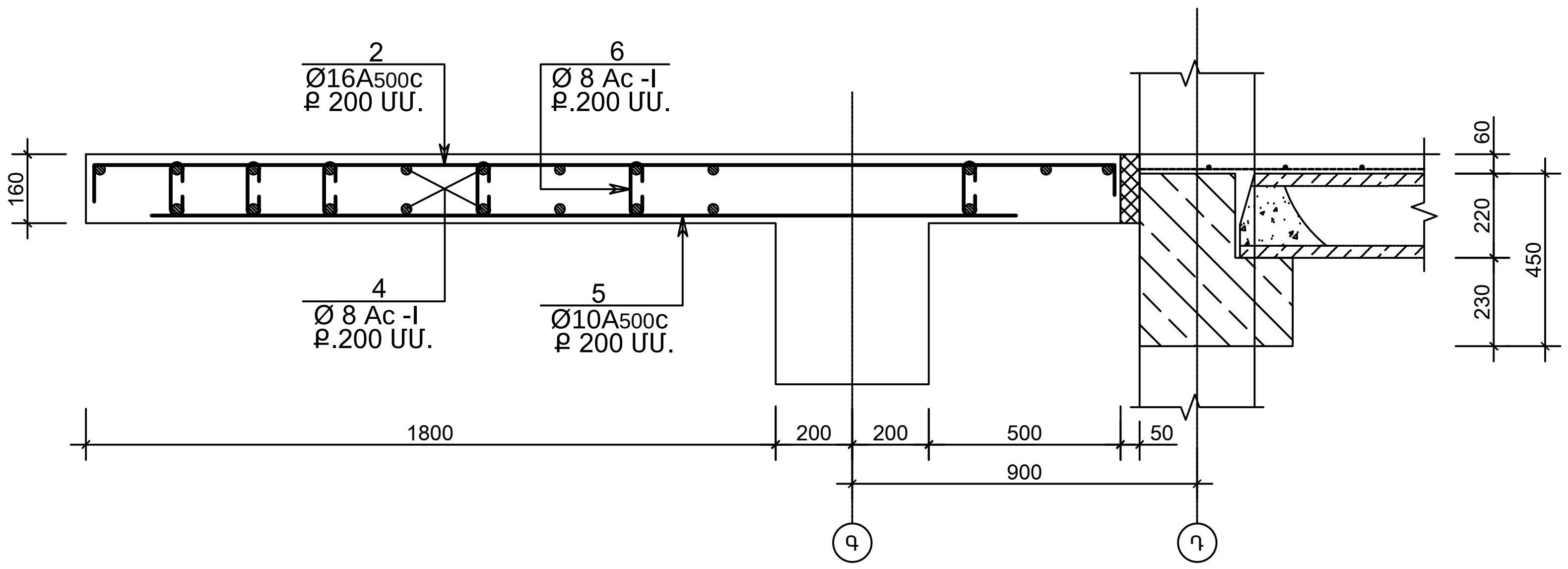

ՆՅՈՒԹԵՐԻ ԾԱԽՍԻ ՄԱՍՆԱԳԻՐ

ԴԻՐՔ	ՆՇԱՆԱԿՈՒՄ	ԱՆՎԱՆՈՒՄ	ՔԱՆԱԿ ՀԱՏ	ԷԼԵՄԵՆՏԻ ՔԱՇԸ	ԷԼԵՄ.ՔԱՇԸ ԿԳ	
		ԱՌԱՋԻՆ ՀԱՐԿԻ ԾԱԾԿԻ ԱՄՐԱՆԱՎՈՐՈՒՄԸ				
		ԾԱԾԿԻ ՍԱԼ				
1		Φ 16A500C L = 2350 ՄՄ.	60	3.75ԿԳ.	225	A500C 438.0x2=876.00 Ac - I 125.0x2=250.0
2		Φ 16A500C L = 2850 ՄՄ.	24	4.50ԿԳ.	108	
3		Φ 8 Ac - I ΣL = 260 ԳԾ.Մ.	-	-	105	
4		Φ 10A500C L = 1800 ՄՄ.	60	1.15ԿԳ.	69	
5		Φ 10A500C L = 2300 ՄՄ.	24	1.50ԿԳ.	36	
6		Φ 8 Ac - I L = 320 ՄՄ.	40	0.15ԿԳ.	6	
7		Φ 8 Ac - I L = 800 ՄՄ.	40	0.35ԿԳ.	14	
ԲԵՏՈՆ B 25 V = 4.0x2=8.0Մ³						

ԴԻՐՔ	ԷՍՔԻԶ
1	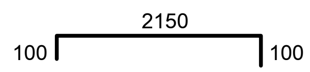
2	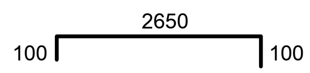

ԴԻՐՔ	ԷՍՔԻԶ
6	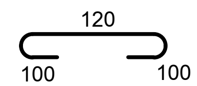
7	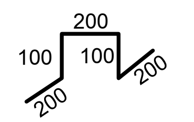

ՆԳՃ	Է.ՀԱՐՈՒԹՅՈՒՆՅԱՆ		ՀՀ ԳԵՂԱՐՔՈՒՆԻՔԻ ՄԱՐԶԻ ԶՈԼԱՔԱՐ ՀԱՄԱՅՆՔԻ ԹԻՎ 2 ԴՊՐՈՑԻ ՀԻՄՆԱՆՈՐՈԳՄԱՆ ՆԱԽԱԳԻԾ
ՃԱՐՏԱՐԱԳԵՏ	Հ.ԿԱՐԱՊԵՏՅԱՆ		ԿՈՆՍՏՐՈՒԿՏՈՐԱԿԱՆ ՄԱՍ ՄՈՒՏՔԱՍՐԱՀ
§î²Ïðáê» ՍՊԸ	ՊԱՏՎԻՐԱՏՈՒ «ՀՀ ՔԱՂԱՔԱՇԻՆՈՒԹՅԱՆ ՆԱԽԱՐԱՐՈՒԹՅԱՆ ԾԻԳ» ՊՀ		ԿՏՐՎԱԾՔ 1 - 1-:- 2 - 2

Փուլ	Թերթ	Թերթեր
ԱՆ	Կ-64	87

ՊԱՏՎԵՐ ԲԸԱՃՁԲ-15/2
ԱՌ 06 ՄԱՅԻՍԻ 2015